Nº DO ITEM	DENOMINAÇÃO	QUANTIDADE
1	CAIXA DO MECANISMO T4 SEMI	1
2	TRAVA DO SELETOR DE TIRO	1
3	PARAFUSO M3x0,5 x 6mm CL129	1
4	TECLA DIREITA SELETOR DE TIRO AMBIDESTRO	1
5	SELETOR DE TIRO SEMI AMBIDESTRO	1
6	EMPUNHADURA T4	1
7	PARAF CC ALLEN 1/4-28 X 3/4 OX CLASS 8.8	1
8	ARRUELA DENTADA DA EMPUNHADURA	1
9	MOLA DO GATILHO	1
10	MOLA DO CAO	1
11	RETÊM DO CARREGADOR	1
12	MOLA DO RETEM DO CARREGADOR	1
13	BOTAO LIBERADOR DO RETEM DO CARREGADOR	1
14	MOLA DO RETEM DO FERROLHO	1
15	PINO SPIROL CLDP .094X .500 HBK	2
16	PINO ACIONADOR DO RETEM DO FERROLHO	1
17	GATILHO SEMI	1
18	PINO DO CAO E GATILHO	2
19	CJ CAO SEMI	1
20	DESCONECTOR - SEMI	1
21	MOLA DO DESCONECTOR	1
22	MOLA DO EJETOR E DO SELETOR DE TIRO	2
23	CJ GUARDA MATO POLIMERO	1
24	PARAFUSO DIN 913 M3x8	1
25	MOLA DA TRAVA DO PINO DE DESMONTAGEM	2
26	TRAVA DO PINO DE DESMONTAGEM	2
27	PINO DE DESMONTAGEM FRONTAL	1
28	PINO DE DESMONTAGEM TRASEIRO	1
29	COLAR TRAVADOR DA CORONHA	1
30	PORCA DA CORONHA	1
31	TUBO DA CORONHA MIL-SPEC	1
32	CJ CORONHA PADRÃO T4	1
33	MOLA DO LIMITADOR DO BUFFER	1
34	LIMITADOR DO BUFFER	1
35	CAIXA DA CULATRA SUPERIOR	1
36	CJ BOTÃO FORÇADOR	1
37	MOLA DO BOTAO FORCADOR	1
38	PINO SPIROL CLDP .094X .625 HBK	1
39	CJ TAMPA DA JANELA DE EJEÇÃO	1
40	EIXO DA TAMPA DA JANELA DE EJEÇÃO	1
41	MOLA DA PORTA DE EJEÇÃO	1
42	ANEL TRES PONTAS PARA EIXO Ø3.2	1
43	TOMADA DE GÁS PERFIL BAIXO	1
44	PORCA CANO PERFIL BAIXO T4	1
45	PINO DE FIX. SUPORTE DA MASSA DE MIRA	2
46	CJ TUBO DE GAS - CARABINA (CURTO) CANO 16	1
47	CANO 16 T4 300 BLK	1
48	EXTENSÃO DO CANO	1
49	PINO POSICIONADOR DO CANO	1
50	PARAFUSO S/ CABEÇA SEXTAVADO INT. M4X4 DIN 913	1
51	PARAF. ALLEN C/ CAB. CIL. SEXT. INT. M4X12	2
52	GUARDA MÃO MONOTRILHO MLOK 16 POL	1
53		1
54	PORCA QUEBRA CHAMAS STANAG 7.62	1
55	QUEBRA CHAMAS STANAG 7.62	1
56	FERROLHO	1
57	EXTRATOR	1
58	EJETOR	1
59	PINO DO EXTRATOR	1
60	MOLA DO EJETOR E DO SELETOR DE TIRO	1
61	MOLA DO EXTRATOR	1
60	INSERTO DA MOLA DO EXTRATOR	1
63	PINO SPIROL CLDP .062X .375 HBK	1
64	CONJUNTO BUFFER - H2	1
65	PINO CAME	1
66	CJ IMPULSOR DO FERROLHO	1
67	MOLA RECUPERADORA	1
68	CONJUNTO ALAVANCA DE MANEJO	1
69	PERCUSSOR	1
70	CONTRA PINO DO PERCUSSOR	1
71	CJ CARREGADOR POLÍMERO	1
72	PINO DE FIXAÇÃO DA MASSA DE MIRA	2

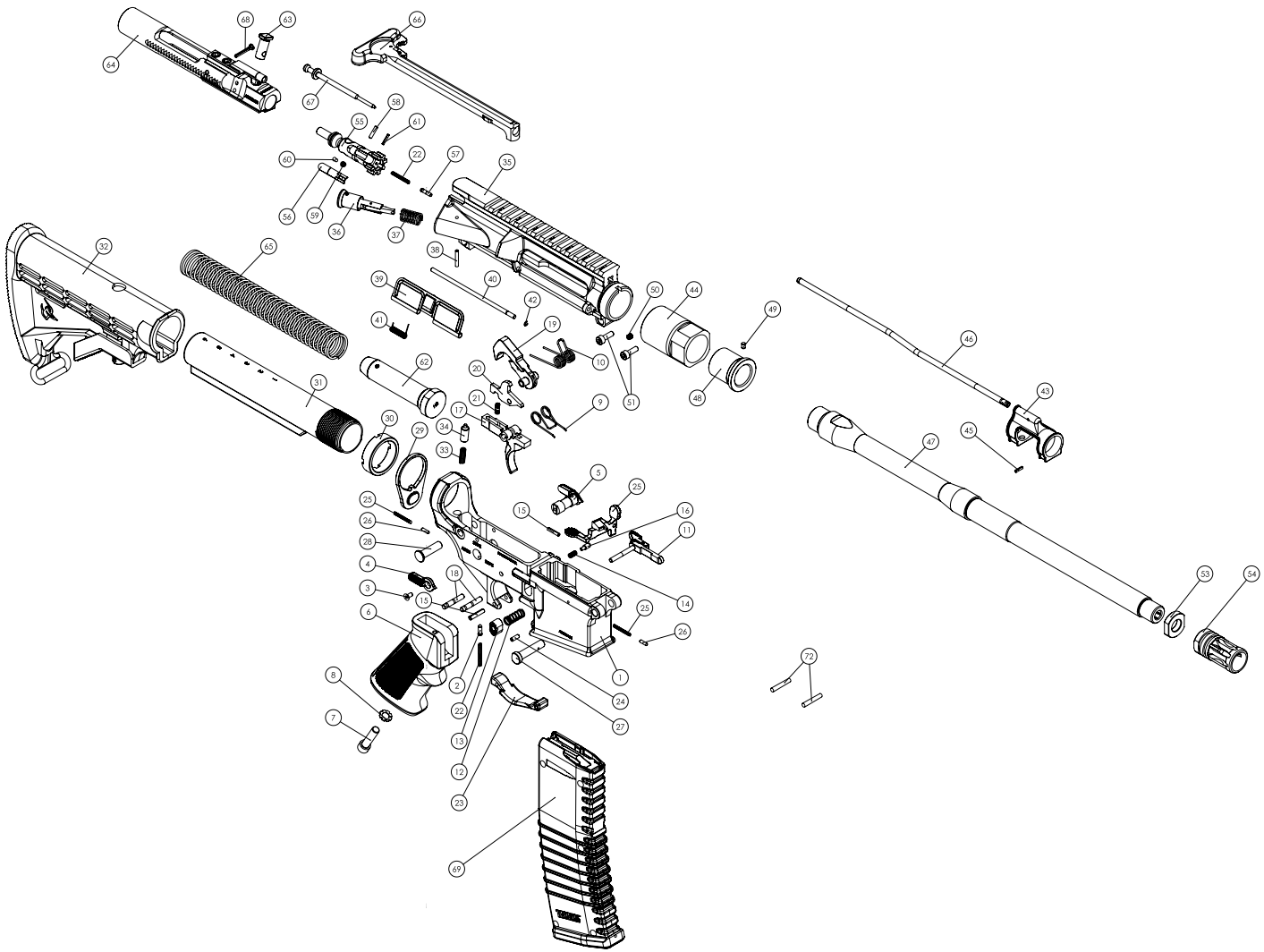

Código	--X--			
Descrição				
Código Matéria-prima	--X--			
Material	--X--			
Tratamento Térmico	--X--			
Dureza	--X--			
Acabamento superficial	--X--			
Textura superficial	--X--			
Massa (g)	--X--			

ISO 22040:2012 - Conflito INFORMAÇÕES CONFIDENCIAIS - QUALQUER REPRODUÇÃO DO CONTEÚDO A TERCEIROS SERÁ VEDADA POR LEI. DEVOLVER APÓS REALIZAÇÃO.

Desenhado	07/2021	G.MERQUE	
Verificado	07/2021	ROGER	
Aprovado	07/2021	REZENDE	
	DATA	VISTO	

Tolerâncias lineares e angulares quando não especificadas são conforme ISO 2768.
☐ FINA ☒ MÉDIA ☐ GROSSA
Sistema geométrico conforme ISO 1101.
Método de indicação de textura superficial conforme ISO 1302.
Medidas em: ☒ Milímetro ☐ Polegada
Peças sentas de rebarbas.

1º Diedro
Cotas de referência
Cotas para inspeção
Cotas de performance
Cotas de segurança

Aplicação: T4

Denominação: FUZIL T4 316 SAM A

Substitui a:
Última modif.:

Escala 2:1
Folha 2 | 2
Arquivo:

Código: 10023886

TAURUS